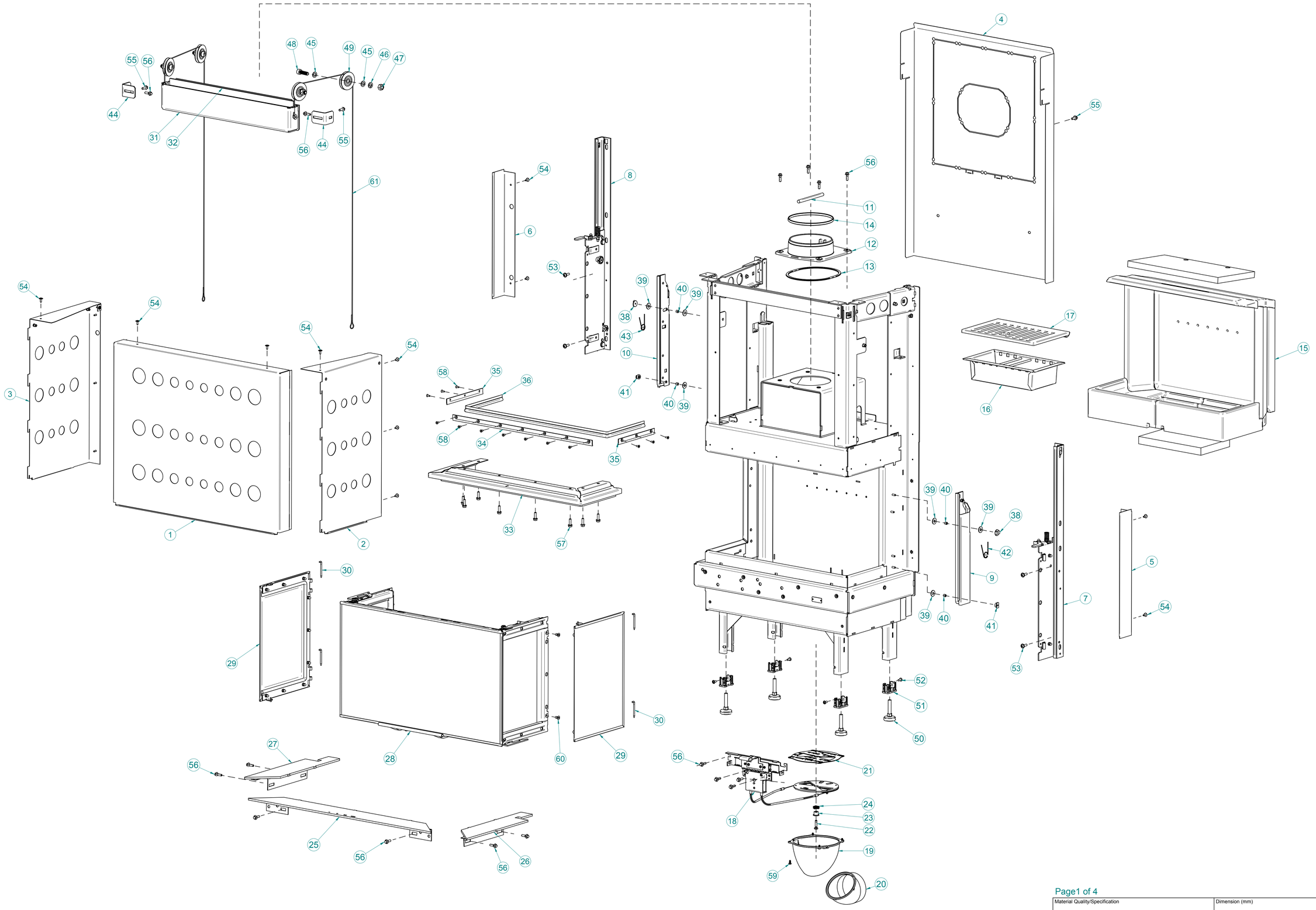

DETTA DOKUMENT ÄR NIBE AB:S EGENDOM. DET FÅR EJ KOPIERAS, ANVÄNDAS OFFENTLIGGÖRAS ELLER BEHANDLAS PÅ ANNAN SÄTT ÄN VAD SOM GODKÄNNS AV NIBE AB:S SKRIFTLIGA MEDGIVANDE. REPRODUCERAS, DELGES TREDJE PART ELLER ANVÄNDS I ANNAN ÖVERTRÄDELSE MÅSTE ÖVERTRÄDELSEN ÖVERTRÄDELSE MÖTAS MED STÖD AV GÄLLANDE LAG.

THIS DOCUMENT IS THE PROPERTY OF NIBE AB. IT SHALL NOT, NEITHER IN ITS ORIGINAL NOR IN ANY MODIFIED FORM, BE COPIED, REPRODUCED, DISCLOSED TO A THIRD PARTY OR USED FOR ANY PURPOSE OTHER THAN THE ONE FOR WHICH IT WAS SUPPLIED. ANY PERSON WITHOUT CONSENT OF NIBE AB, ANY INFRINGEMENT OF THESE CONDITIONS WILL BE LIABLE TO LEGAL ACTION.

Page1 of 4

Material Quality/Specification			Dimension (mm)		Mass (kg) 0,0 kg
Revision note			Rev by	Rev checked by	Rev date 2015-09-14
	Production eng	Status	Designer LH	Checked by AHM	Date (yyyy-mm-dd) 2015-09-14
NIBE AB Sweden	Ci50 Explode Contura i50		Scale	Replaces	
			Format	Drawing no	Rev - 0

Component List

Item Number	Document Number	Title	Item Number	Document Number	Title
1	298635	Huv Front Ci50	34	298344	Packningsh. Front
2	298638	Huv Sida Hö Ci50	35	298345	Packningsh. Sida
3	298639	Huv Sida Vä Ci50	36	803500	Packning 8_18 Lucka övre
4	298693	Strålningsplåt Övre Ci50	38	803499	Distans Övre
5	298641	Sidopanel Hö Ci50	39	803436	Grafitbicka
6	298642	Sidopanel Vä Ci50	40	803541	Hylsa
7	298357	Kompl Monterad Skena Hö	41	803517	Distans Fjäderhållare
8	298358	Kompl Monterad Skena Vä	42	803497	Vridfjäder Höger
9	298417	kompl Bakre Packning H	43	803498	Vridfjäder Vänster
10	298418	Kompl Bakre Packning V	44	198370	Säkring Motvikt i30 i40
11	403132	Kulstopp	45	016924	Bricka 10,5x18x1,6
12	803112	Adapterplatta i40	46	016926	fjäderbricka 10,2x18,1x1,8
13	603117	Tätning Adapter mot i40	47	016925	mutter m10 lås
14	603117	Tätning Adapter mot Rökrör	48	016923	Skruv MC6S M10x35
15	803400	Thermottesats	49	603159	Linhjul I10 I20
16	898056	Asklåda Komplett I10 I20	50	434719	Fot
17	603141	Roster I10 I20	51	036305	Fotinsats
18	298570	Spjäll XL Monterat i50	52	016001	Skruv K6SF M5x12
19	803533	Spjällkopp i50	53	016619	skruv m6x20 mk6s med fläns
20	603135	Stos Ø100 45° I10 I20	54	016082	Montageskruv ST4,2x13 Svart
21	803534	Grafitplatta Spjäll i50	55	416099	Skruv M6SF M6x16
22	016628	Skruv M6x25	56	016548	Skruv M6SF M6x20
23	803123	Bussning	57	416047	Skruv M6SF M6x20 DIN 6921 A2
24	416132	Vågfjäder 7499	58	416127	Skruv TT65T M4x10 torx20
25	298488	Kompl Läpp Front i50	59	416072	Skruv RTK ST4,2X9,5
26	298490	Kompl Läpp Sida Hö i50	60	416198	Skruv MF6S M6x8 Svart
27	298491	Kompl Läpp S Vä i50	61	603144	Wire Ø2
28	298354	Monterad Lucka			
29	298400	Kompl Yttre Luckglas			
30	803182	Tapp till Gångjärn Ci30 Ci40			
31	298375	Motviktskorg			
32	298394	Motvikt			
33	298670	Spolpaket Ci50			

Spare parts

Article number	Title	Artikelnr included
391085	Asklåda Komplett	16
391300	Roster	17
391583	Bakre Packning H Ci50	9
391584	Bakre Packning V Ci50	10
391585	Sidoglas Ci50	29
391586	Lucka Set 1 Luckglas Ci50	Part of 28
391587	Lucka Set 2 Packning Ci50	Part of 28
391588	Lucka Set 3 Kompl. Lucka Ci50	28
398589	Lucka Set 4 Handtag Ci50	Part of 28
391590	Spjäll kompl. Ci30/40/50	17
391591	Spjällknopp set Ci30/40/50	Part of 18

DETTA DOKUMENT ÄR NIBE AB:S EGENDOM. DET FÅR EJ: VARE SIG I HELHET ELLER I DELAR KOPIERAS, ÖVERLÄMNAS TILL ELLER VISAS FÖR ANNAN ÄN DEN SOM MOTTAGIT DETTA DOKUMENT FÖR SKRIFTLIGA MEDDELANDE, REPRODUCERAS, DELGES TREJDE PART ELLER ANVÄNDAS TILL ANNAT ÄN DEN DOKUMENTET AVSETT TILL UTAN NIBE AB:S ÖVERTRÄDELSE HÄRAV BEIVRAS MED STÖD AV GÄLLANDE LAG.

THIS DOCUMENT IS THE PROPERTY OF NIBE AB IT SHALL NOT, NEITHER IN WHOLE OR IN PART BE COPIED, HANDED OVER, SHOWN TO ANY OTHER PERSON, REPRODUCED, DISCLOSED TO A THIRD PARTY, OR USED FOR ANY PURPOSE OTHER THAN WHAT IS EXPRESSLY INTENDED WITHOUT THE WRITTEN CONSENT OF NIBE AB. ANY INFRINGEMENT OF THESE CONDITIONS WILL BE LIABLE TO LEGAL ACTION.

Material Quality/Specification			Dimension (mm)		Mass (kg) 0,0 kg
Revision note			Rev by	Rev checked by	Rev date 2015-09-14
	Production eng	Status	Designer LH	Checked by AHM	Date (yyyy-mm-dd) 2015-09-14
NIBE AB Sweden	Ci50 Explode Contura i50			Scale	Replaces
				Format	Drawing no / Rev - 0

Pos. 8 298358 Kompl Monterad Skena Vä

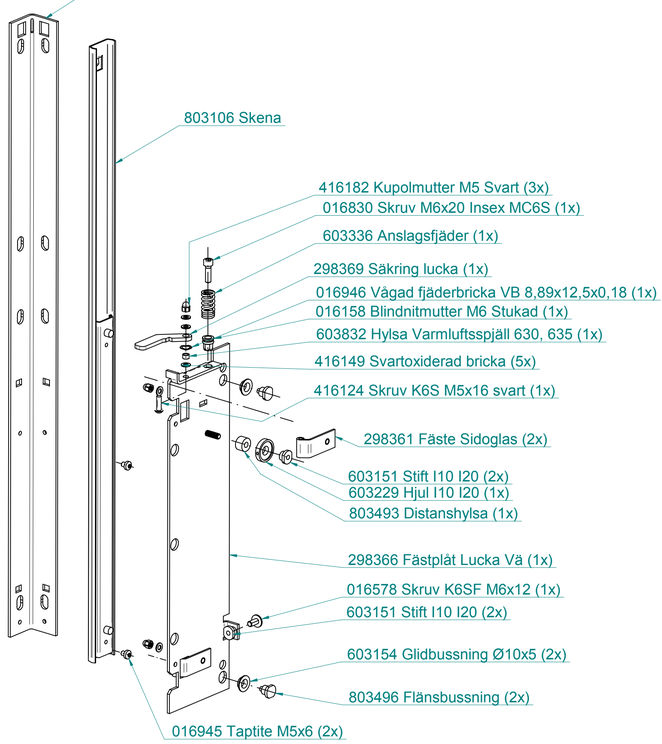

Pos. 7 298357 Kompl Monterad Skena Hö

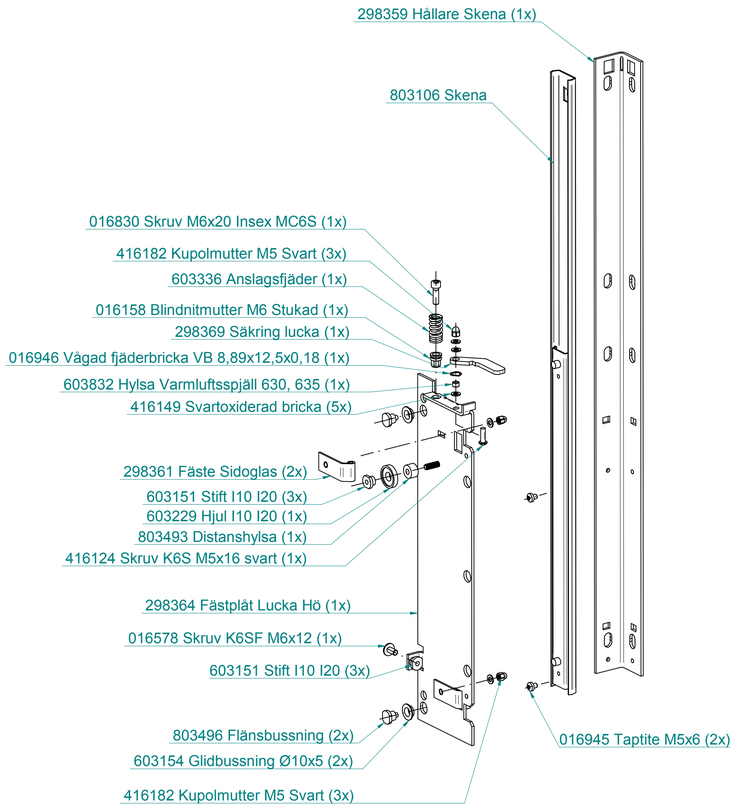

Pos. 31 298375 Motviktskorg Ci50

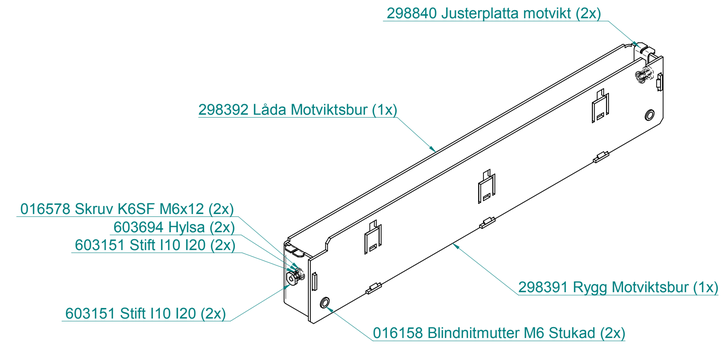

298375 Motviktsbur Ci50

Pos.10 298418 Kompl Bakre Packning V
391584 Bakre Packning V Ci50 (Reservdelsnummer)

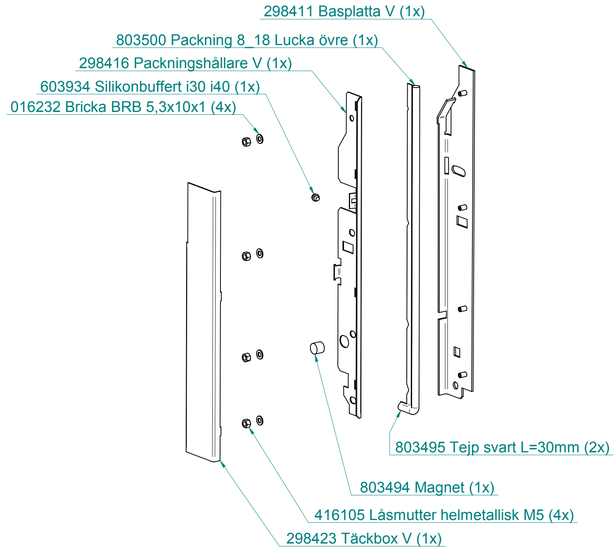

Pos.9 298417 Kompl Bakre Packning H
391583 Bakre Packning H Ci50 (Reservdelsnummer)

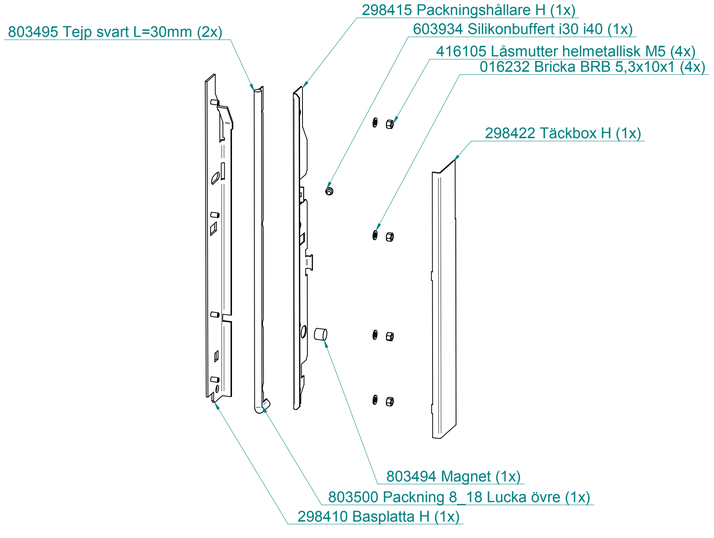

Pos. 18 298570 Spjäll Monterad Ci30/40/50
391590 Spjäll Kompl. Ci30/40/50 (Reservdelsnummer)

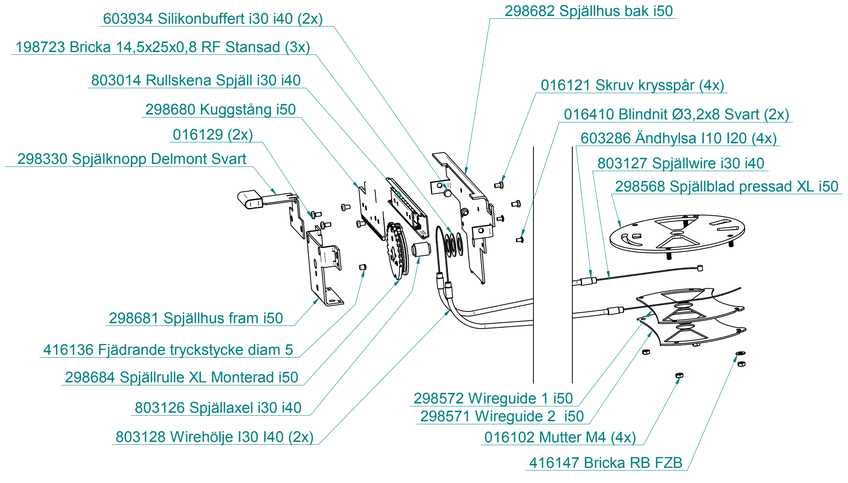

Page3 of 4

Material Quality/Specification			Dimension (mm)		Mass (kg) 0,0 kg
Revision note			Rev by	Rev checked by	Rev date 2015-09-14
	Production eng	Status	Designer LH	Checked by AHM	Date (yyyy-mm-dd) 2015-09-14
NIBE AB Sweden	Ci50 Explode Contura i50			Scale	Replaces
				Format	Drawing no / Rev - 0

DETTA DOKUMENT ÄR NIBE AB:S EGENDOM, DET FÅR ICKE VARE SIG I ORIGINAL ELLER I ÄNDRAD FORM KOPIERAS ELLER DELGES TILL ANNAN än Ägare SKRIFTLIGA MEDGIVANDE REPRODUCERAS, BILGES TREJDE PART ELLER ANVÄNDAS FÖR ANNAN ÄN DEN DOKUMENTET AVSER TILLVARATAGITS. ÖVERTRÄDELSE HÄRAV BEIVRAS MED STÖD AV GÄLLANDE LAG.

THIS DOCUMENT IS THE PROPERTY OF NIBE AB. IT SHALL NOT, NEITHER IN ORIGINAL NOR IN ANY MODIFIED FORM, WHOLLY OR PARTLY BE REPRODUCED, DISCLOSED TO A THIRD PARTY, OR USED FOR ANY PURPOSE OTHER THAN THAT FOR WHICH IT IS SUPPLIED, WITHOUT THE PRIOR CONSENT OF NIBE AB. ANY INFRINGEMENT OF THESE CONDITIONS WILL BE LIABLE TO LEGAL ACTION.

Pos.28 298354 Monterad Lucka
391588 Lucka Set3 Kompl Lucka (Reservdelsnummer)

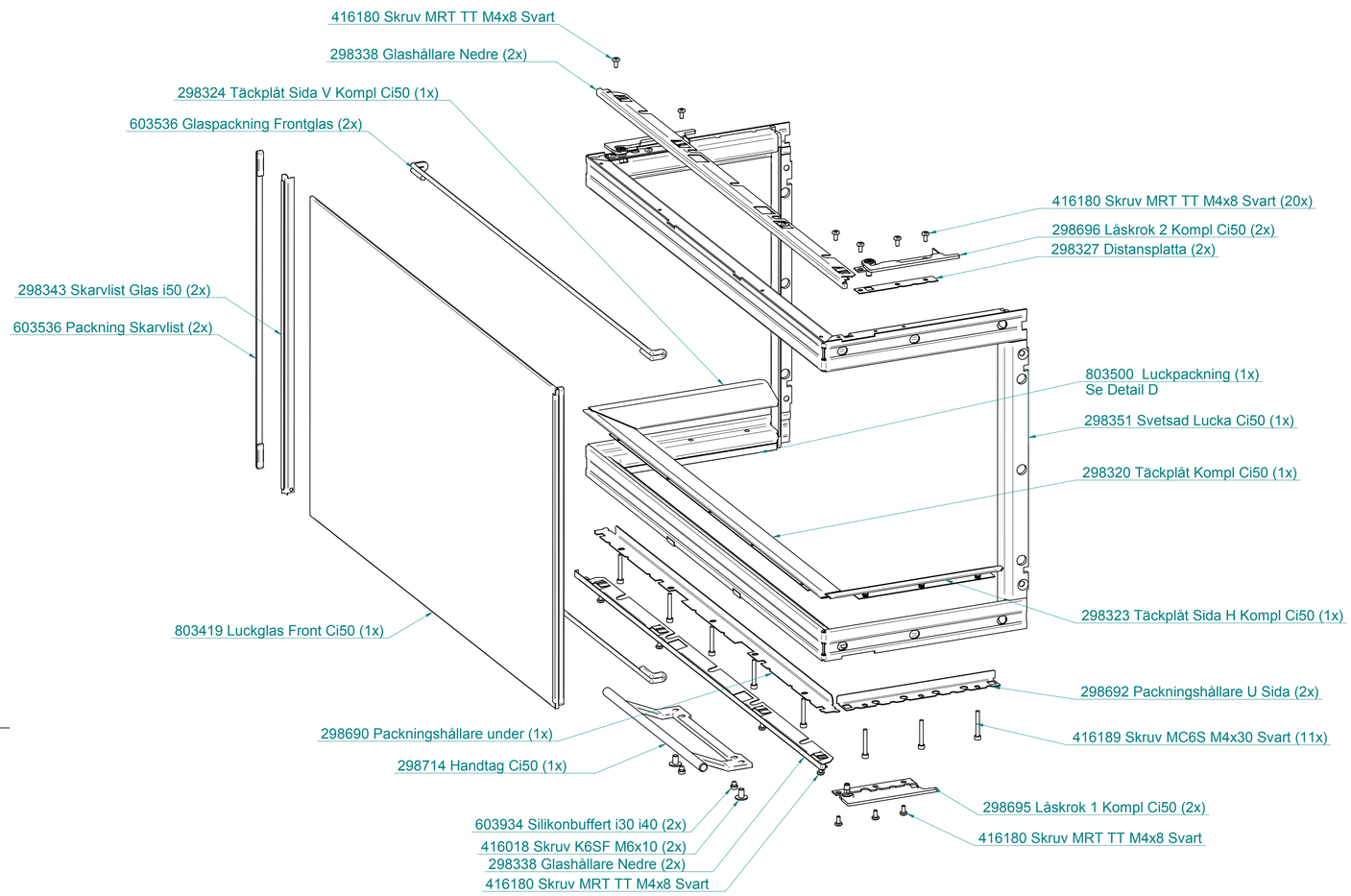

Pos.29 298400 Kompl Sidoglas Ci50
391585 Sidoglas Ci50 (Reservdelsnummer)

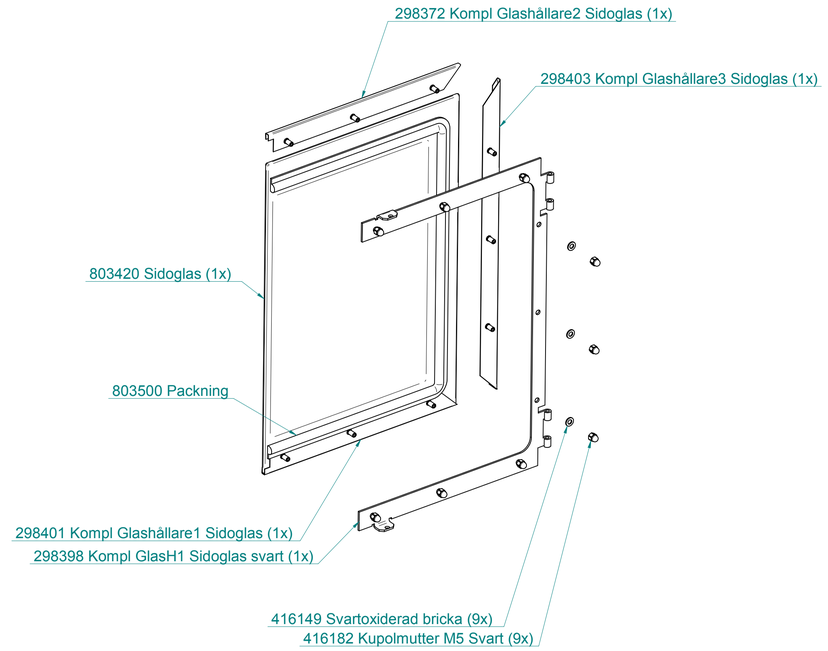

Pos.15 803400 Thermottesats Ci50

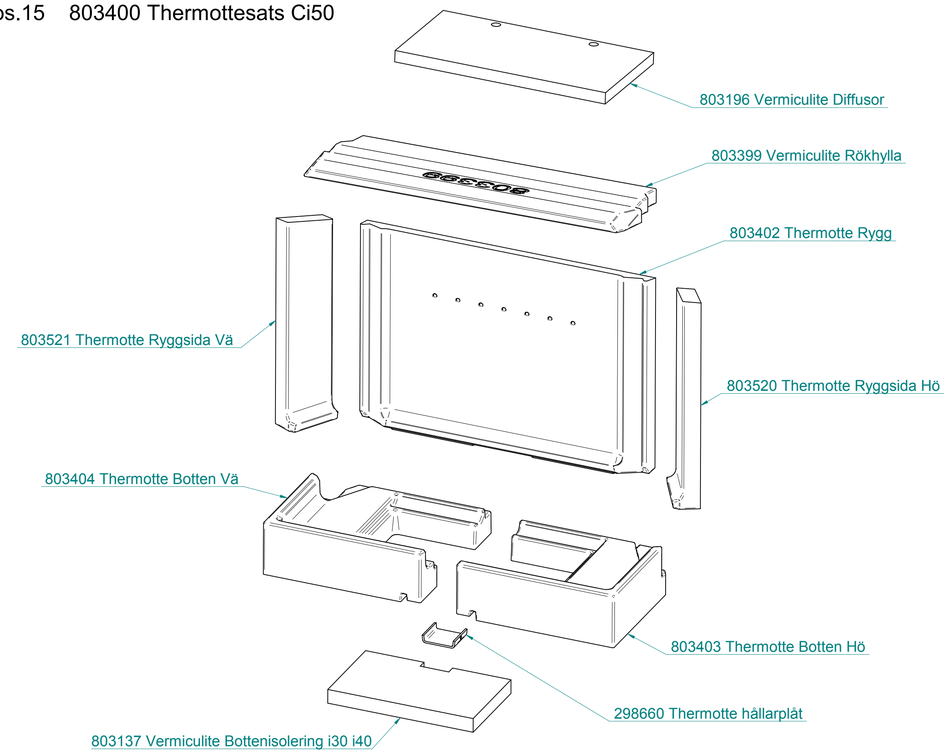

298695 Låskrok 1 Kompl. Ci50

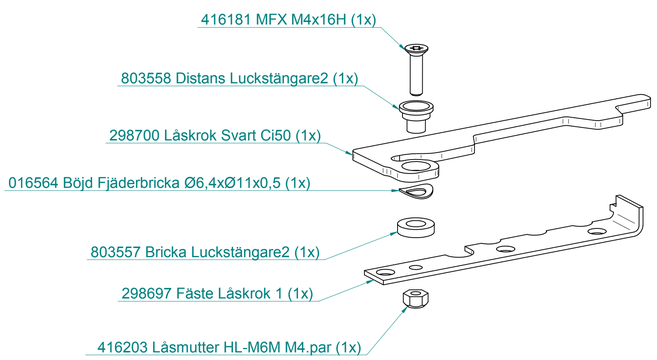

298696 Låskrok 2 Kompl. Ci50

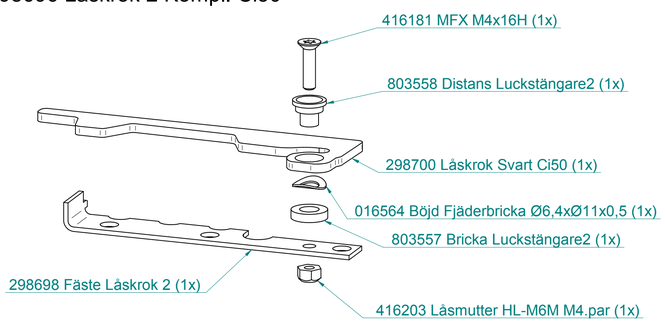

Material Quality/Specification			Dimension (mm)		Mass (kg) 0,0 kg
Revision note			Rev by	Rev checked by	Rev date 2015-09-14
	Production eng	Status	Designer LH	Checked by AHM	Date (yyyy-mm-dd) 2015-09-14
NIBE AB Sweden	Ci50 Explode Contura i50		Scale	Replaces	
			Format	Drawing no	Rev - 0

DETTA DOKUMENT ÄR NIBE AB:S EGENDOM. DET FÅR ICKE VARE SIG
UTGÖRA GRUNDEN FÖR ANSPRÅK GENTEMOT LAGSTIFTNING ELLER
SKRIFTLIGA MEDGIVANDE REPRODUCERAS, DELGES TREDJE PART ELLER
NYTTJAS I ANNAN ÖVERENSTÄMMELSE ÄN DETTA VARMEALLTS.
ÖVERTRÄDELSE FÖRANLEDER STÖD AV GÄLLANDE LAG.

THIS DOCUMENT IS THE PROPERTY OF NIBE AB. IT SHALL NOT, NEITHER IN
WHOLE OR IN PART, BE USED TO GIVE RISE TO ANY CLAIM, NOR BE
REPRODUCED, DISCLOSED TO A THIRD PARTY OR USED FOR ANY PURPOSE
OTHER THAN THE ONE AUTHORIZED BY NIBE. IF THIS DOCUMENT IS NOT
CONSISTENT OR NIBE AB. ANY INFRINGEMENT OF THESE CONDITIONS WILL BE
LIABLE TO LEGAL ACTION.